Unit nr. PCM-031

IKM Testing AS

RØR KUTTER
LCSF 612
6"-12"

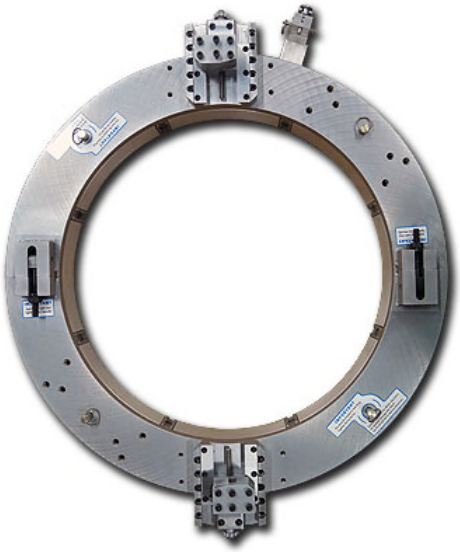

Dimensjon	:	L mm	B mm	H mm
Vekt	:			
Maskinvekt	:	25 Kg		
Løfting/Transport	:	Fraktes på palle.		

Modell	:	Wachs LCSF612
Rørdimensjoner	:	6” (152,4mm) – 12” (304,8mm)
Drift Pneumatisk	:	1,7m³ @ 6,2 bar. Tørr arbeidsluft (brukes sammen med lubricator)
Drift Hydraulisk	:	57l/min @ 138 bar (31l/min @ 104bar minimum)
Drift Elektrisk	:	230V 16A

Funksjoner	:	Skjærer og fuger samtidig Lav vekt, lett å montere Justerbart OD system

RADIAL AND AXIAL CLEARANCE

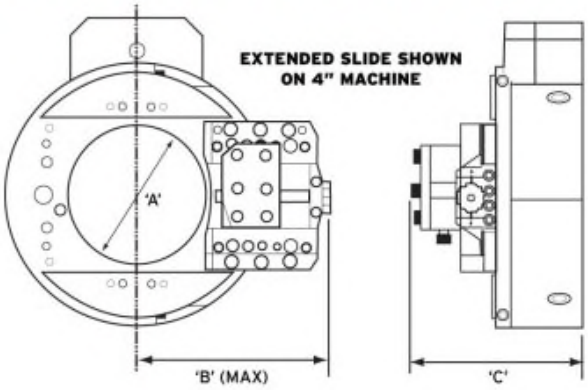

A Dim. (mm)	13.0" (330.2)
B Dim. (mm)	10.94" (277.88)
C Dim. (mm)	6.0" (152.4)